PVC 7

11

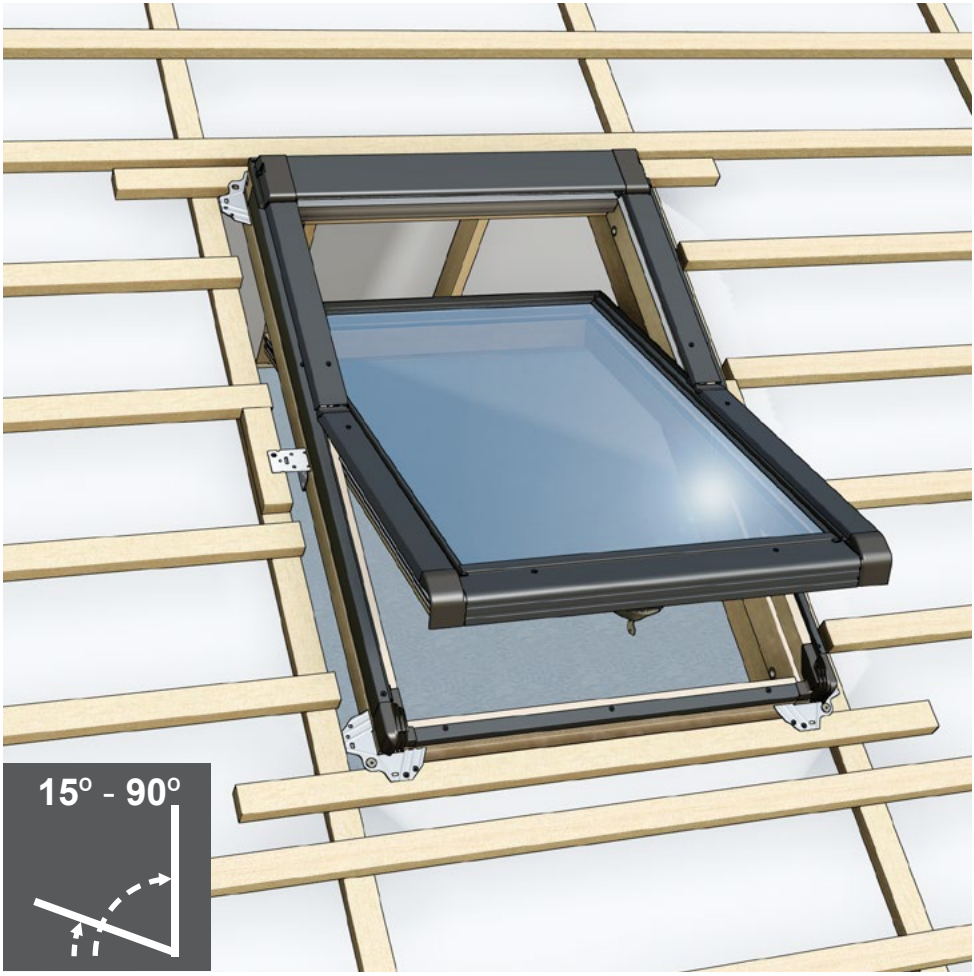

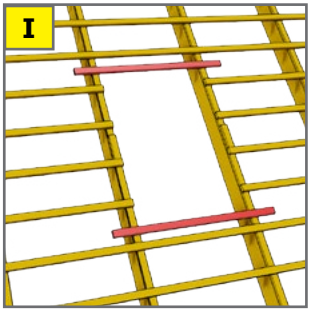
I

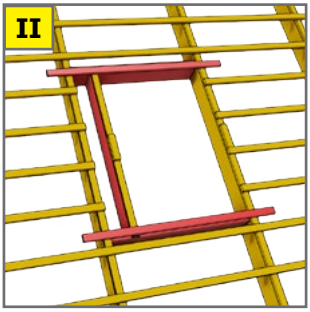
II

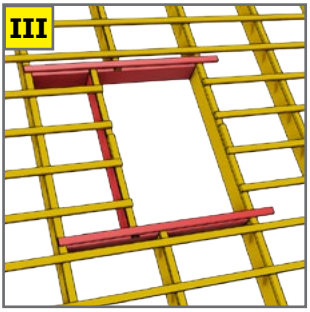
III

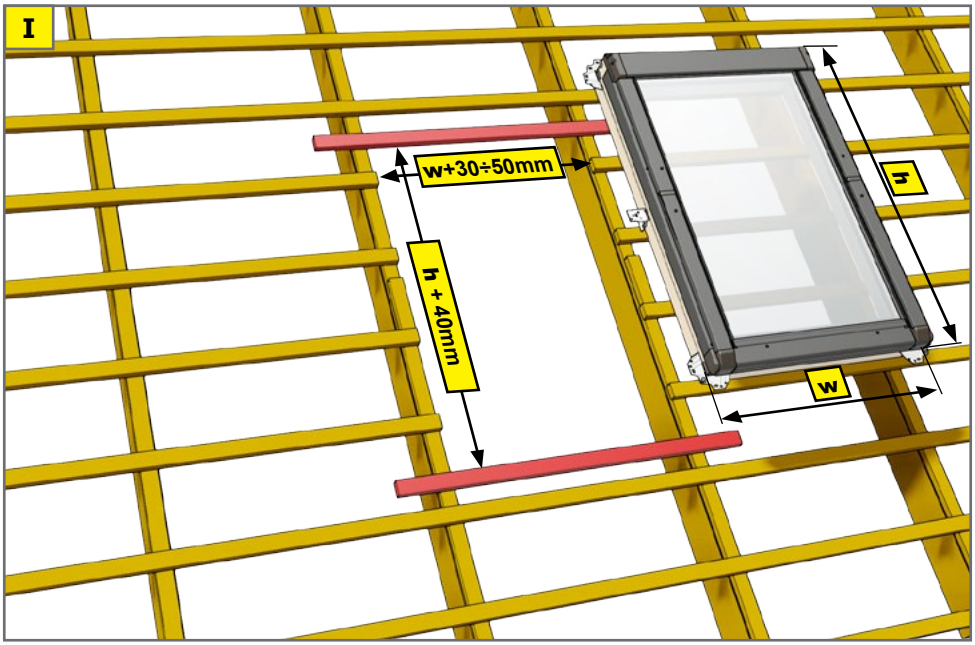
I
w+30÷50mm
h + 40mm
h
w

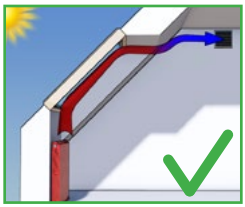

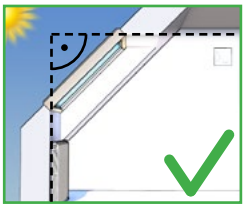

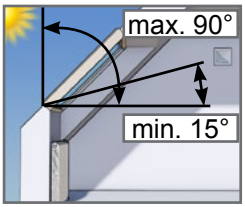
max. 90°
min. 15°

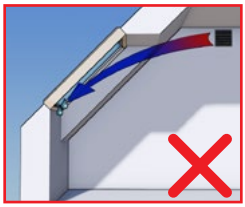

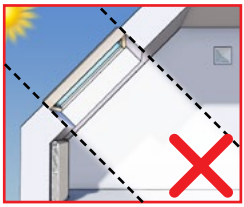

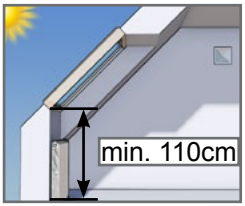
min. 110cm

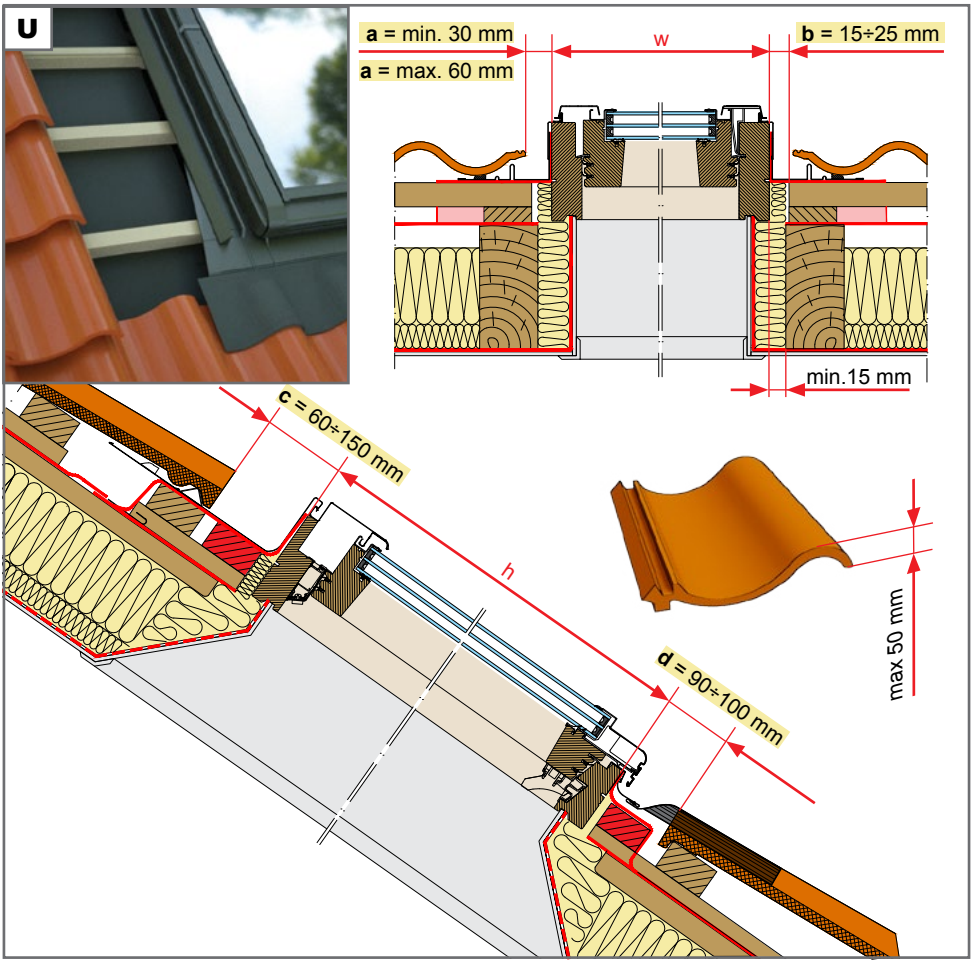

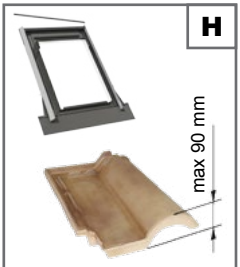

[mm]		
a	min. 30	max. 60
b	15 ÷ 25	
c	60 ÷ 150	
d	90 ÷ 110	

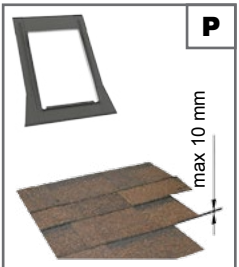

[mm]		
a	min. 0	max. 20
b	15 ÷ 25	
c	60 ÷ 150	
d	20 ÷ 50	

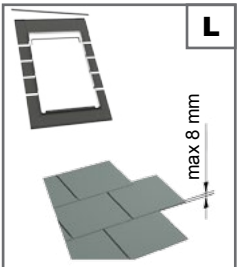

[mm]		
a	min. 0	max. 20
b	15 ÷ 25	
c	60 ÷ 150	
d	20 ÷ 50	

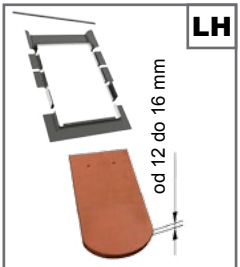

[mm]		
a	min. 45	max. 50
b	15 ÷ 25	
c	60 ÷ 150	
d	20 ÷ 50	

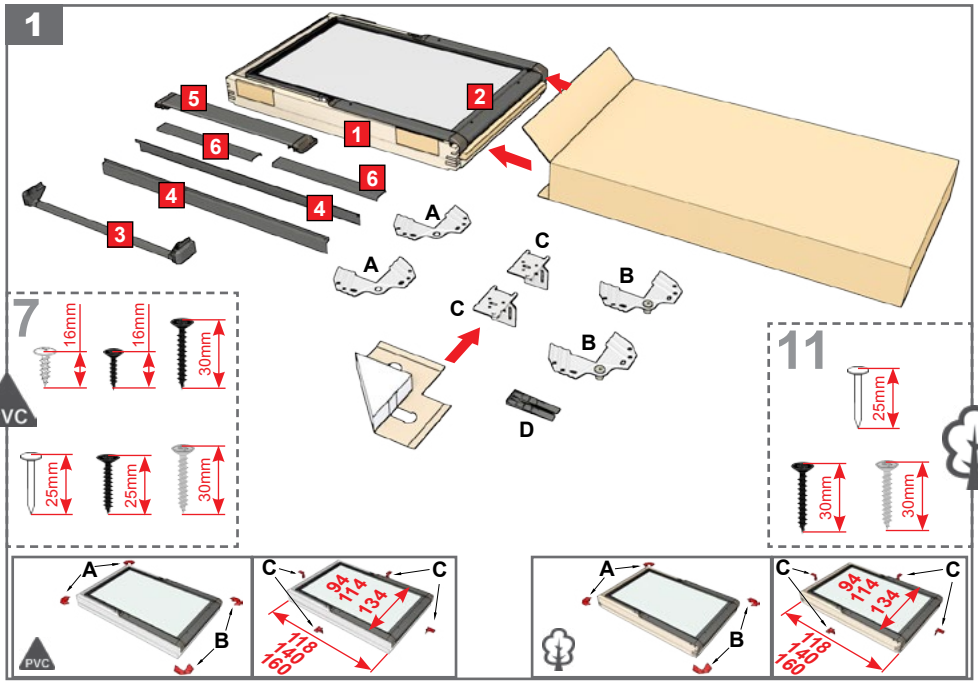
1
2
5
6
6
4
4
3
A
A
C
C
B
B
D
7
16mm
16mm
30mm
25mm
25mm
30mm
PVC
11
25mm
30mm
30mm
A
B
C
C
94
114
134
118
140
160
A
B
C
C
94
114
134
118
140
160

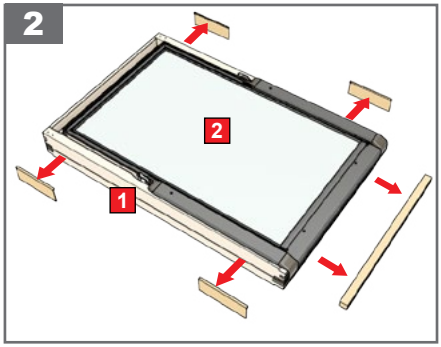
2
2
1

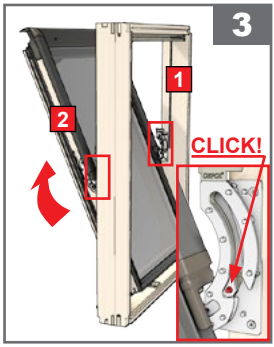
3
1
2
CLICK!

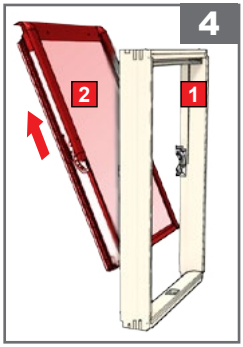
4
2
1

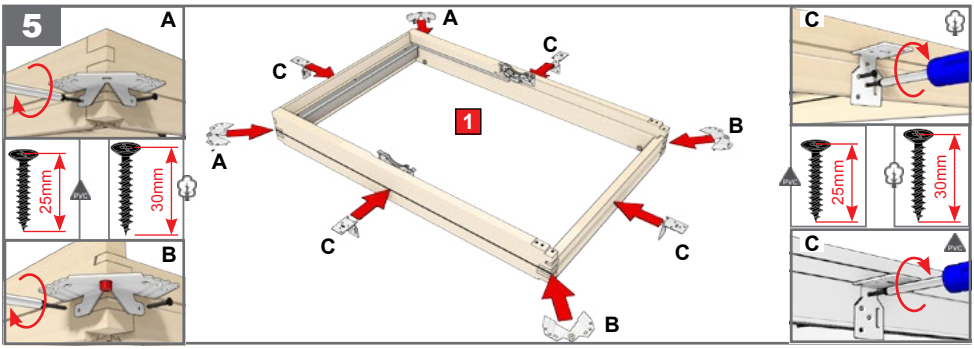
5
A
25mm
30mm
B
A
C
C
1
A
C
C
B
B
C
25mm
30mm
C

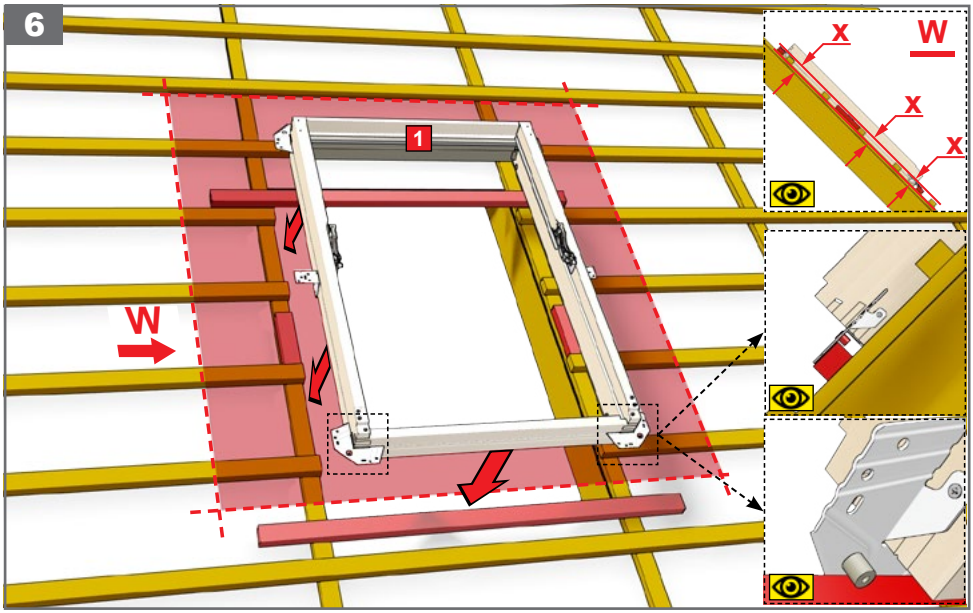
6
1
W
x
W
x
x

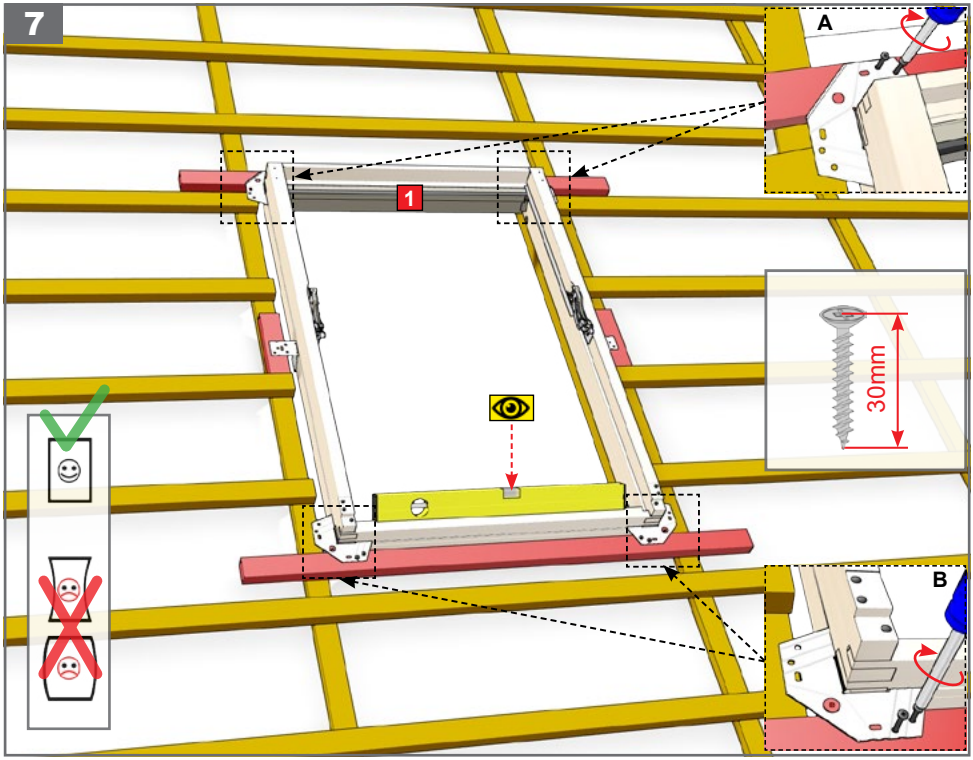
7
1
A
30mm
B

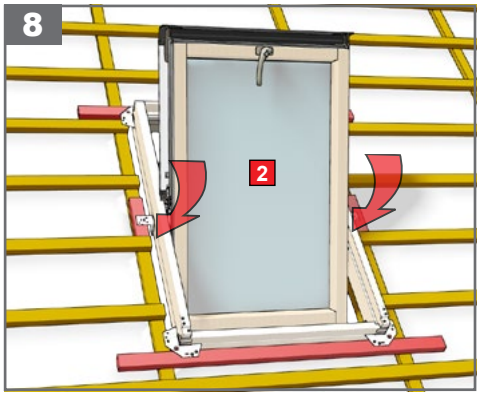
8
2

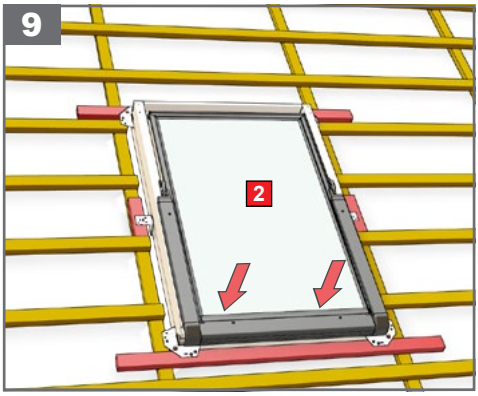
9
2

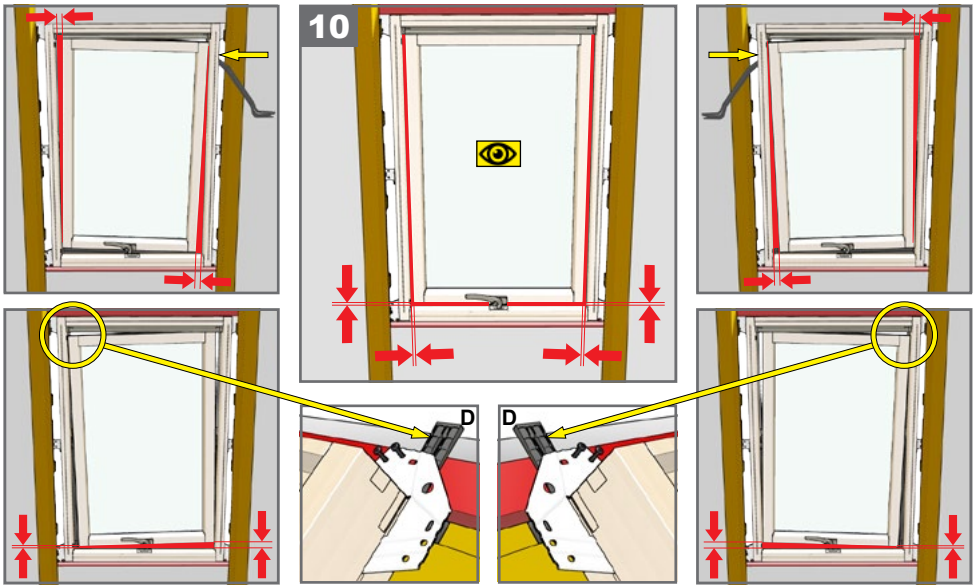
10
D
D

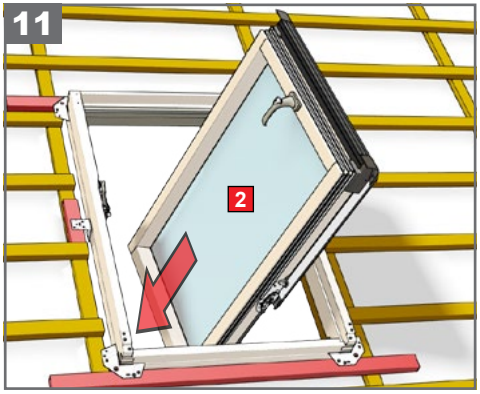
11
2

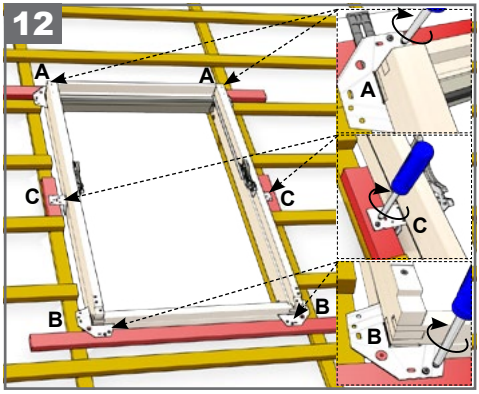
12
A
A
A
C
C
C
B
B
B

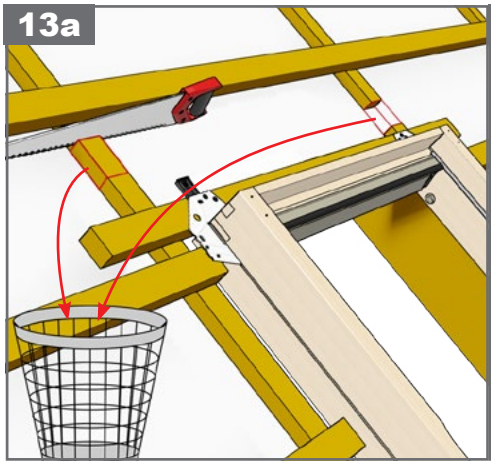
13a

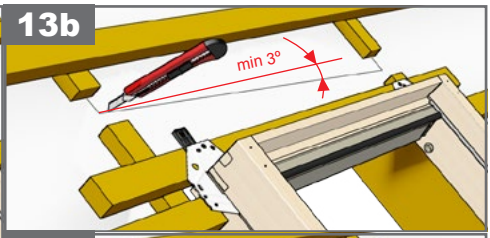
13b
min 3°

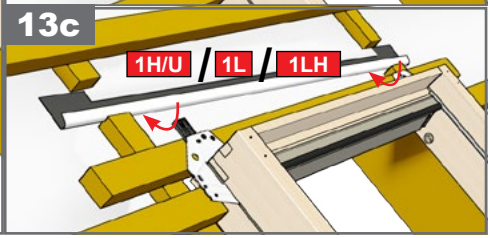
13c
1H/U
1L
1LH

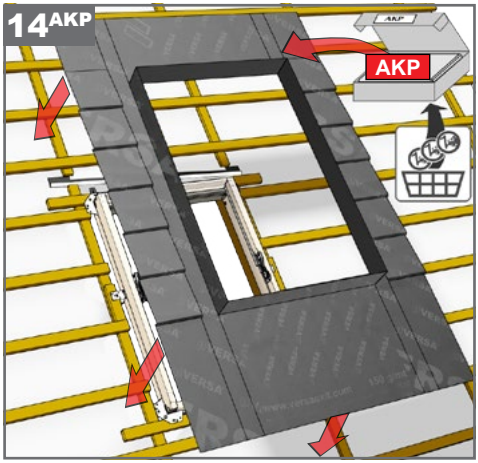
14AKP
AKP

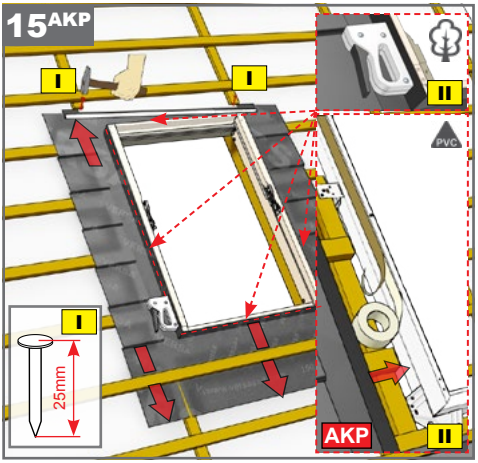
15AKP
I
II
PVC
25mm
AKP

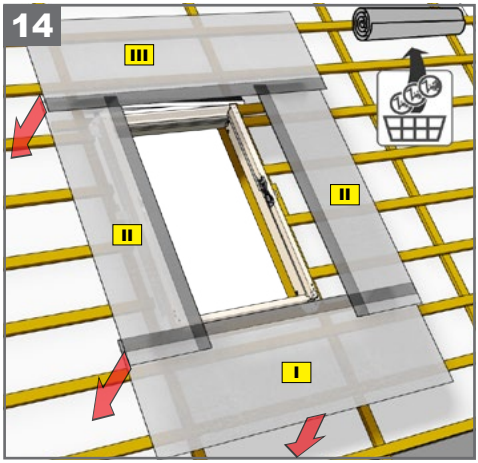
14
III
II
I

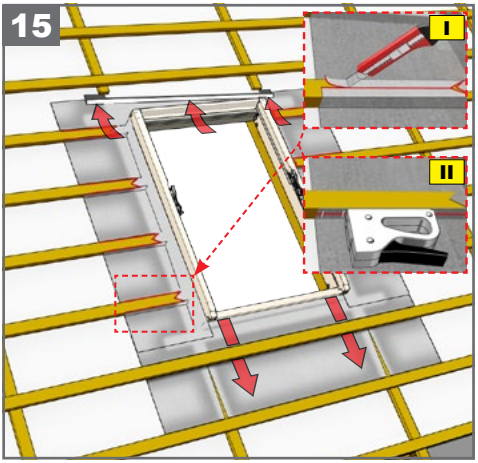
15
I
II

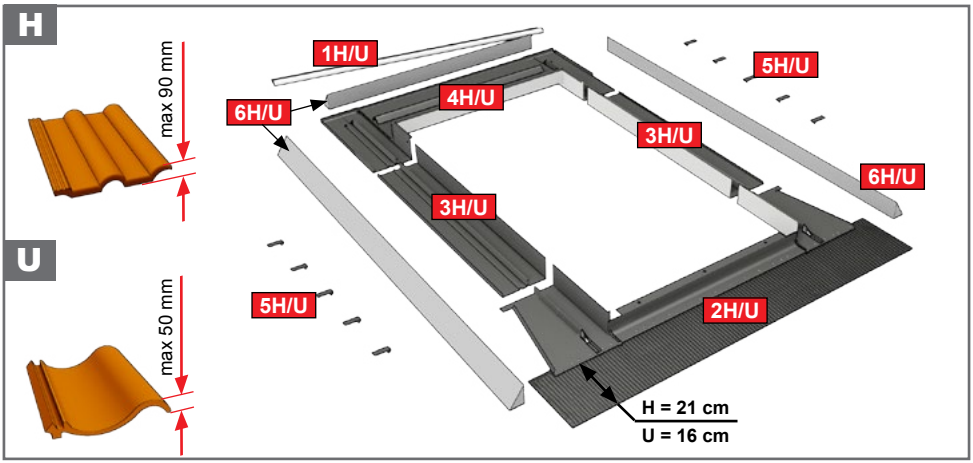
H
max 90 mm
U
max 50 mm
1H/U
6H/U
4H/U
5H/U
3H/U
6H/U
3H/U
5H/U
2H/U
H = 21 cm
U = 16 cm

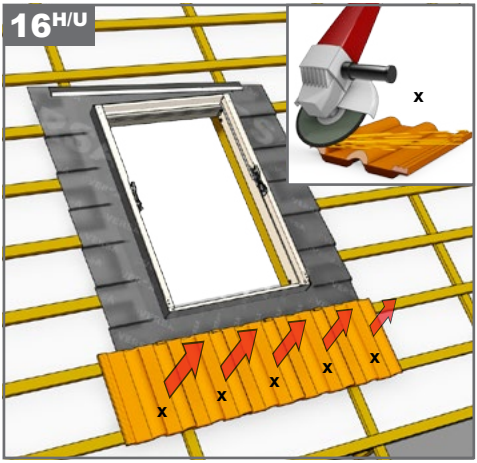
16H/U
x

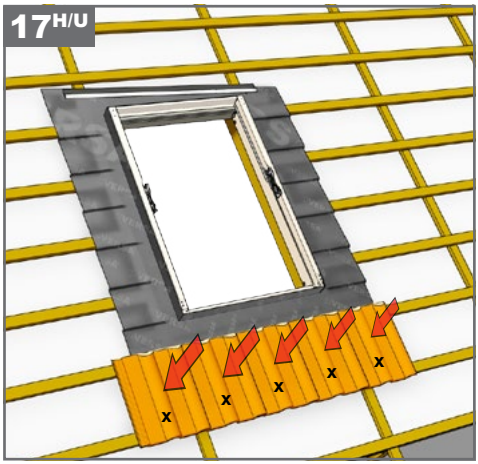
17H/U

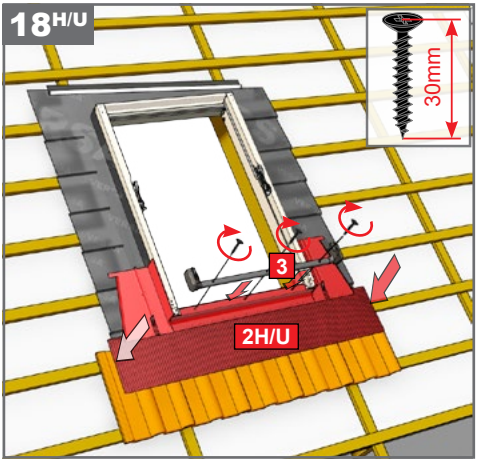
18H/U
30mm
3
2H/U

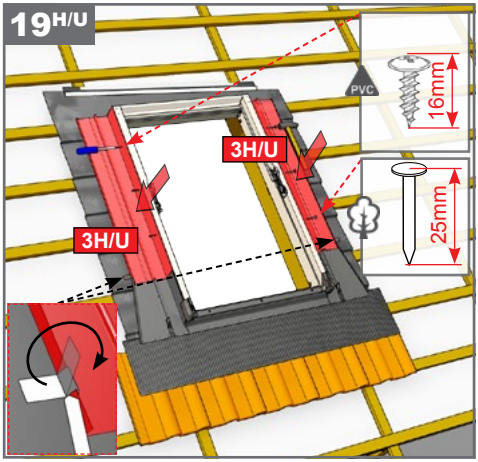
19H/U
PVC
16mm
3H/U
3H/U
25mm

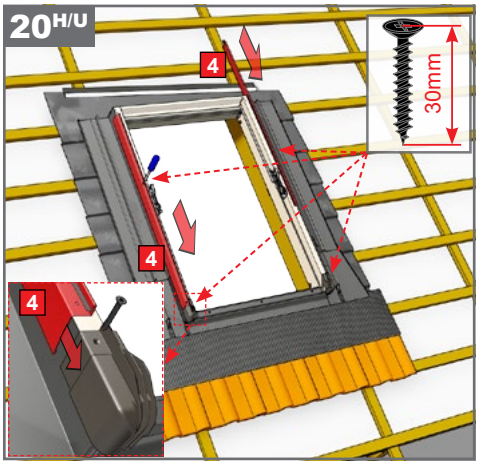
20H/U
4
4
4
30mm

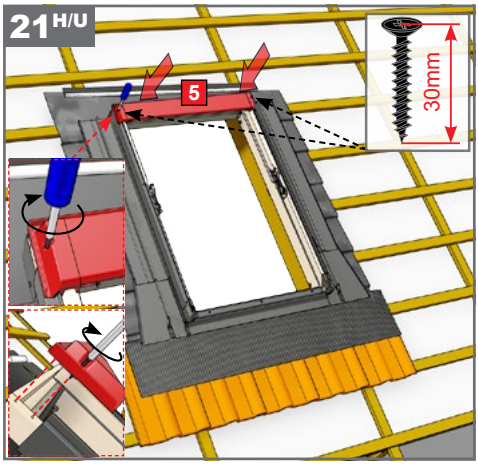
21H/U
5
30mm

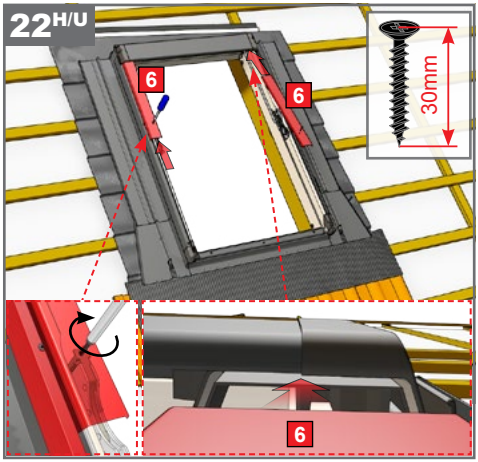
22H/U
6
6
6
30mm

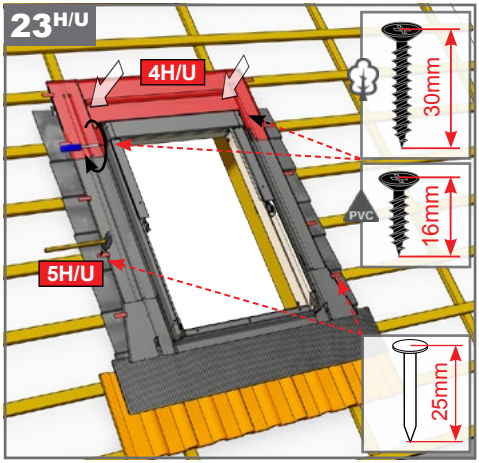
23H/U
4H/U
5H/U
30mm
PVC
16mm
25mm

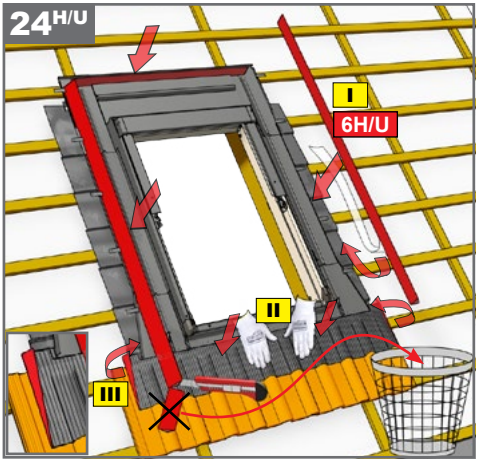
24H/U
I
6H/U
II
III

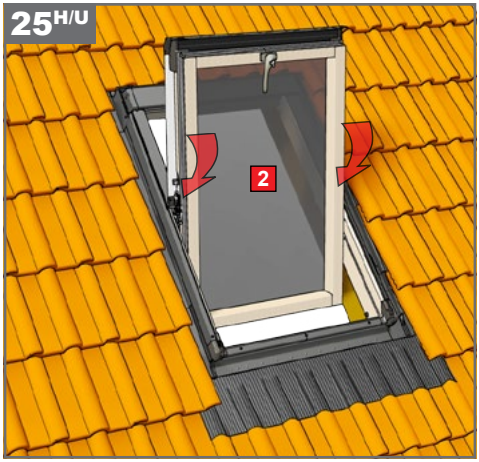
25H/U
2

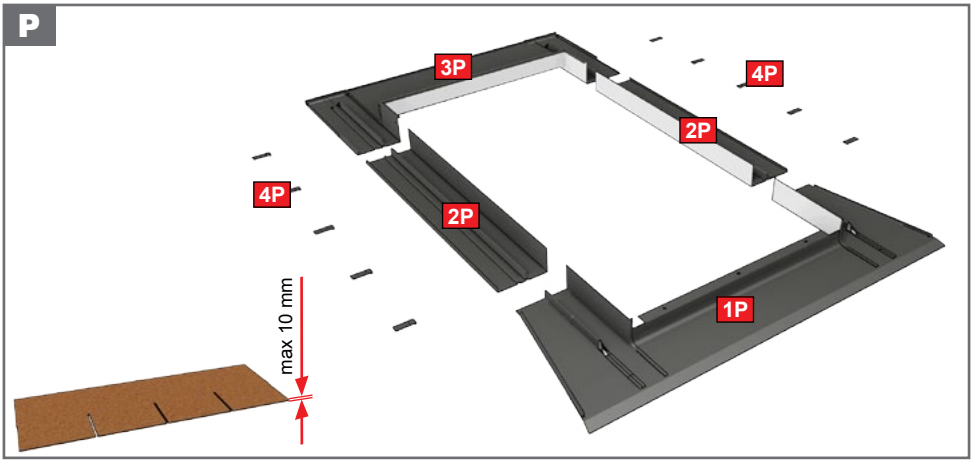
P
3P
4P
2P
4P
2P
1P
max 10 mm

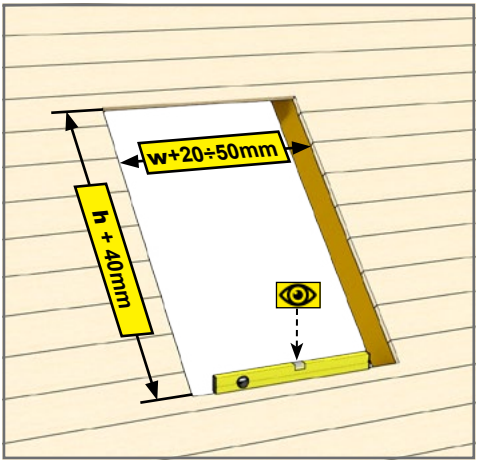
w+20÷50mm
h + 40mm

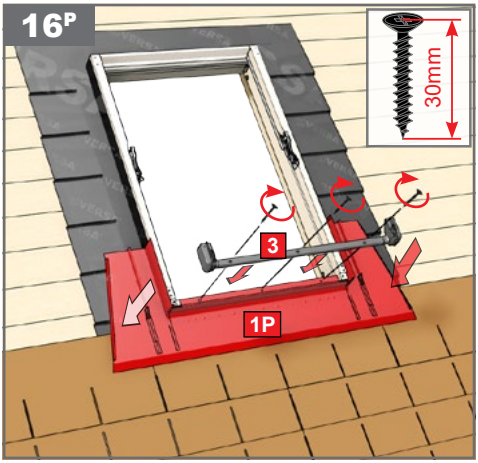
16P
30mm
3
1P

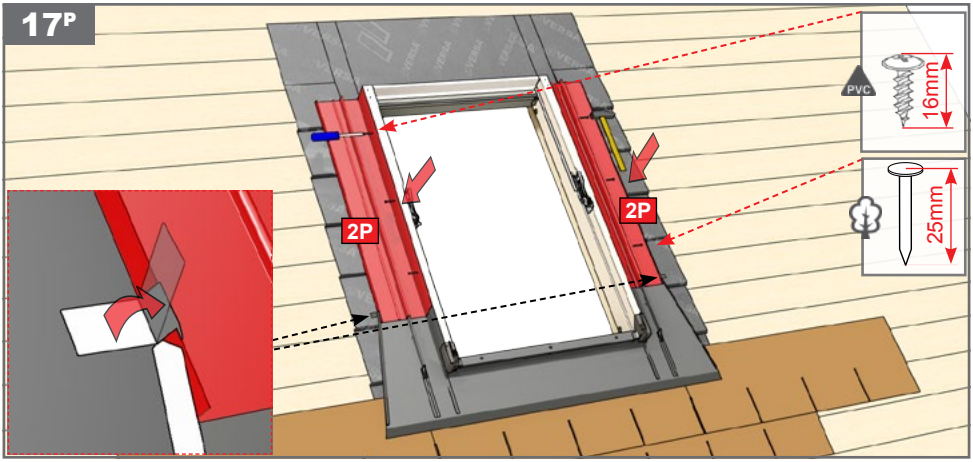
17P
2P
2P
PVC
16mm
25mm

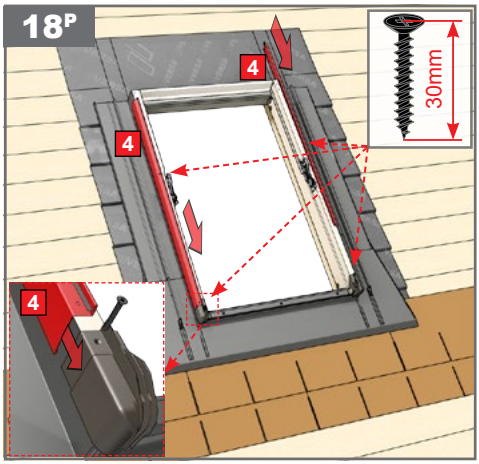
18P
4
4
4
30mm

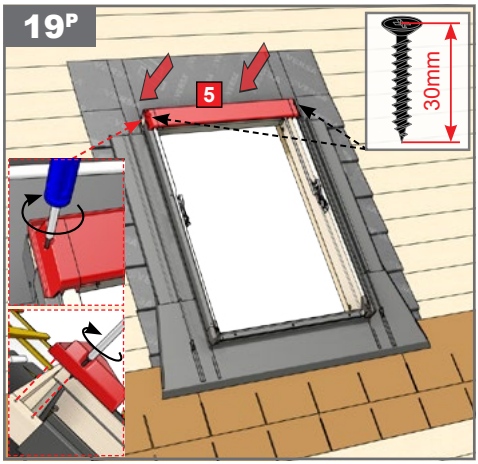
19P
5
30mm

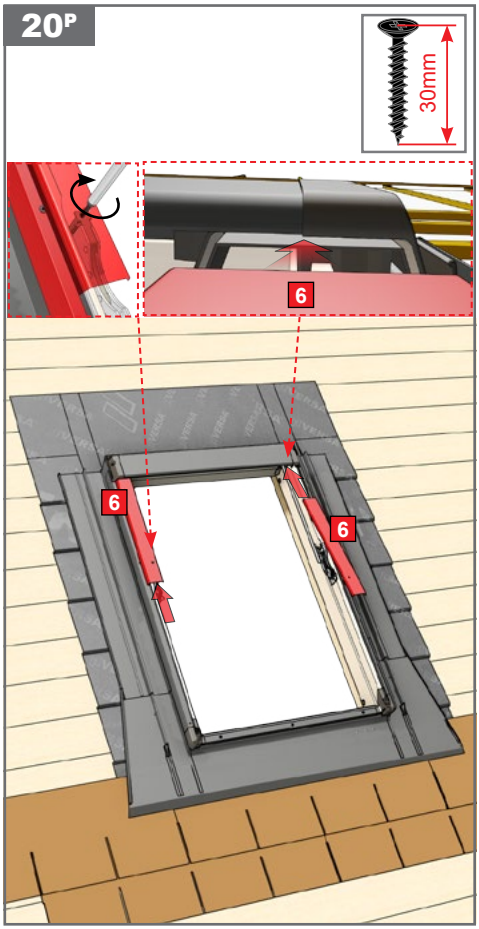
20P
30mm
6
6
6

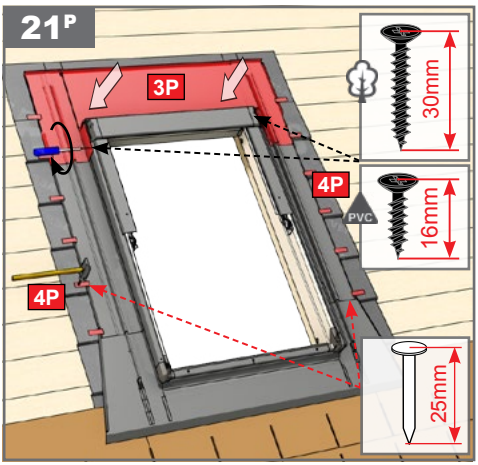
21P
3P
30mm
4P
PVC
16mm
4P
25mm

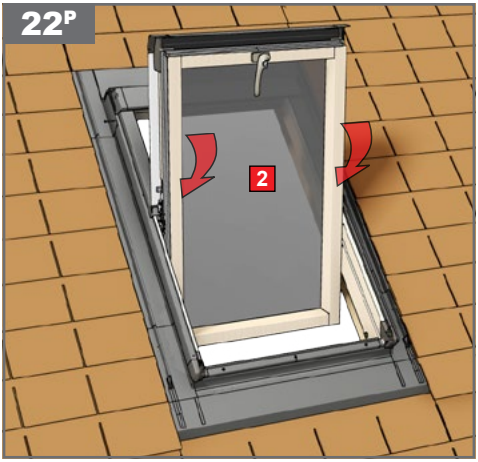
22P
2

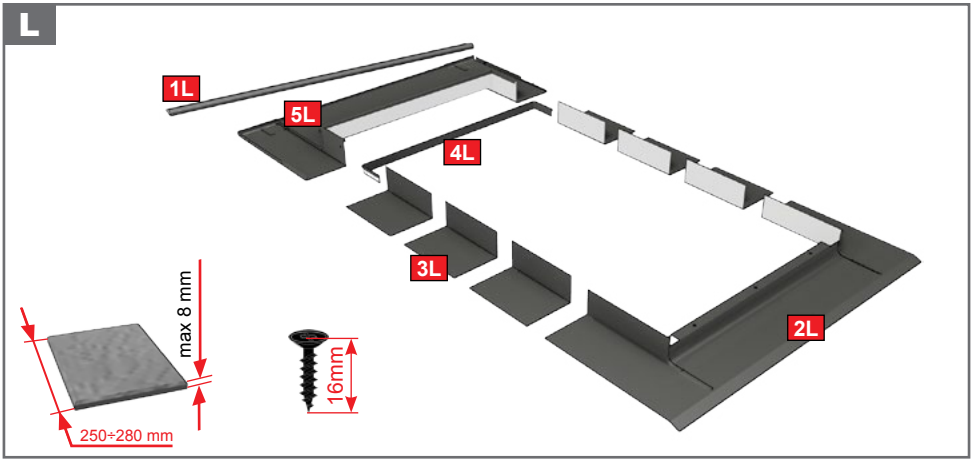
L
1L
5L
4L
3L
2L
max 8 mm
250÷280 mm
16mm

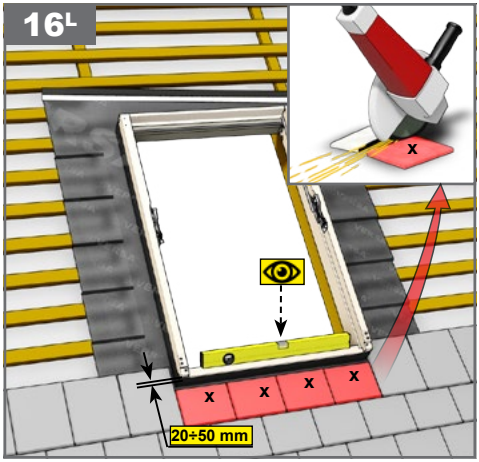
16L
x
x
x
x
x
20÷50 mm

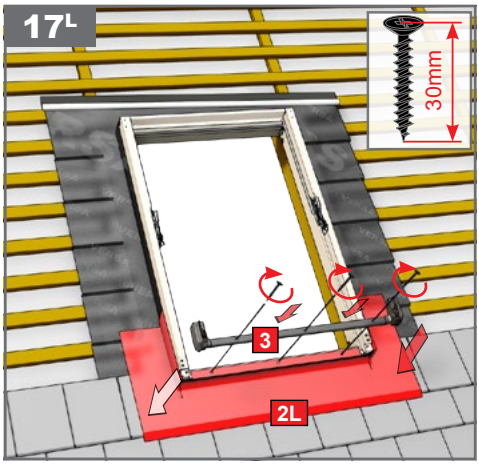
17L
30mm
3
2L

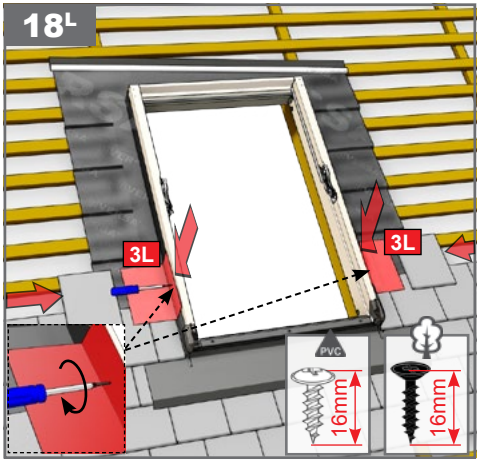
18L
3L
3L
PVC
16mm
16mm

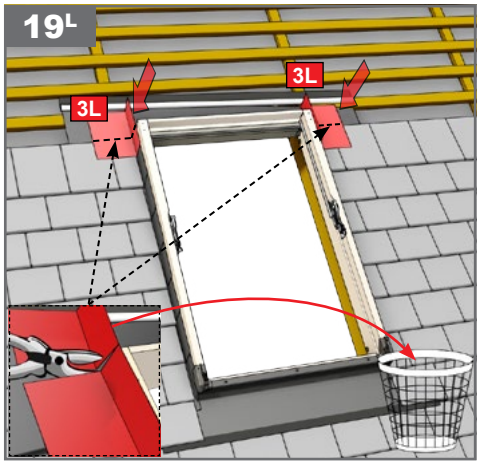
19L
3L
3L

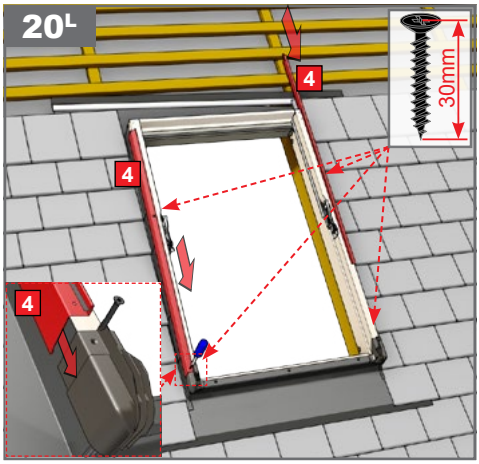
20L
4
4
4
30mm

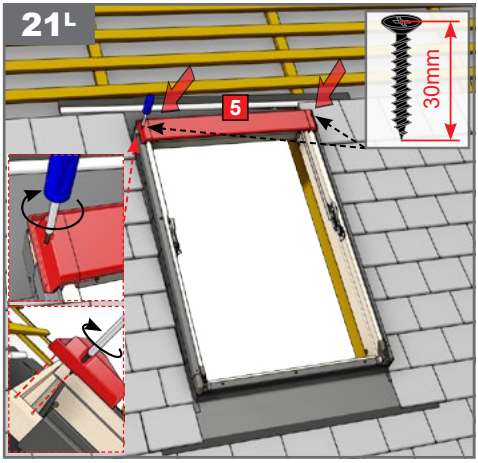
21L
5
30mm

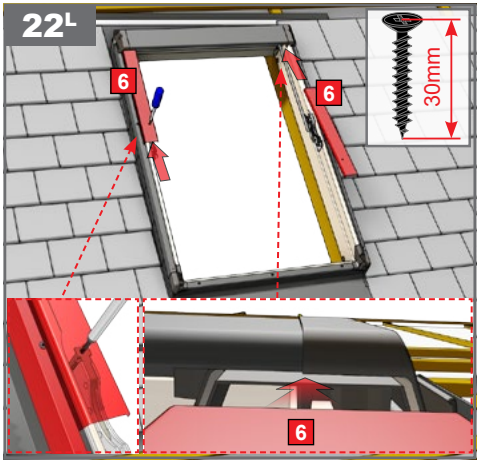
22L
6
6
6
30mm

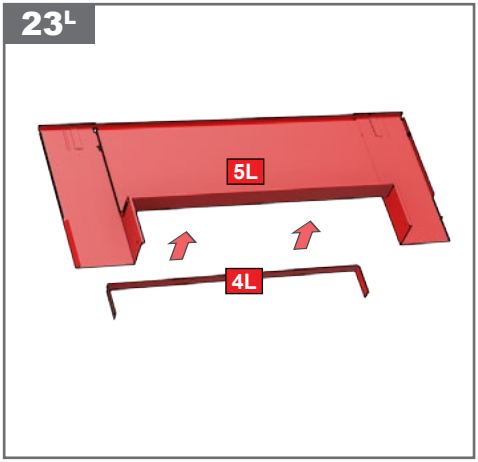
23L
5L
4L

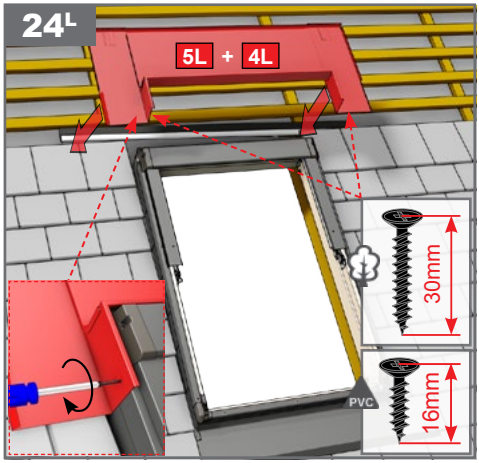
24L
5L + 4L
30mm
16mm
PVC

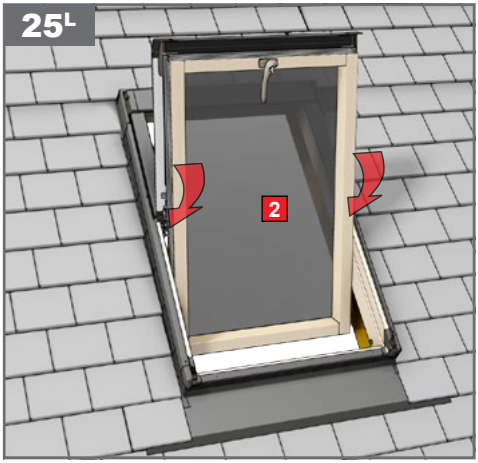
25L
2

LH

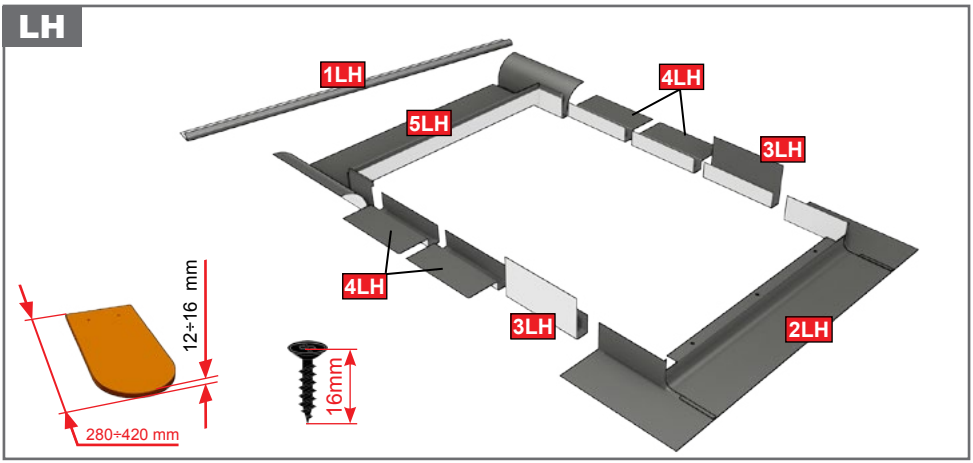

16LH

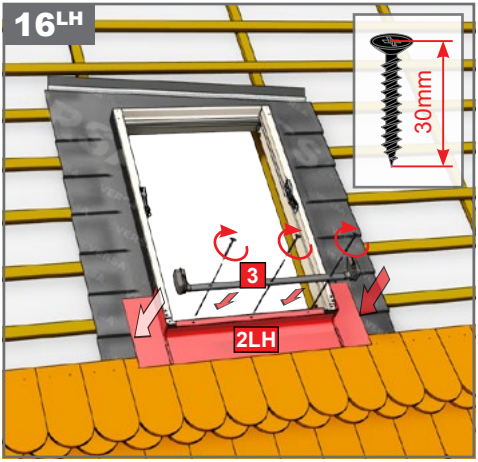

17LH

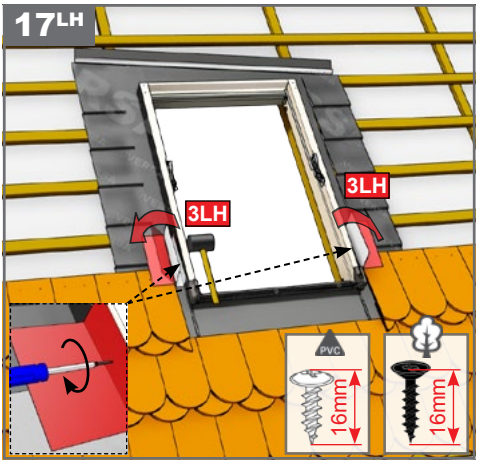

18LH

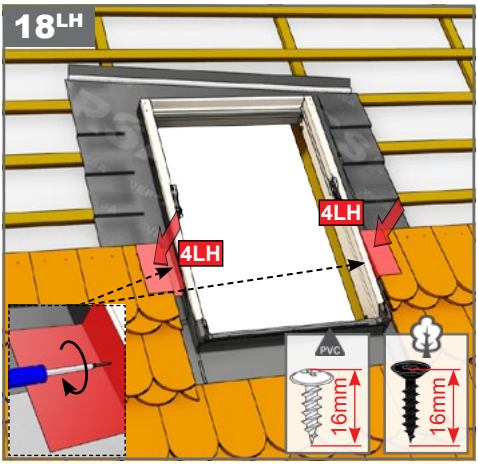

19LH

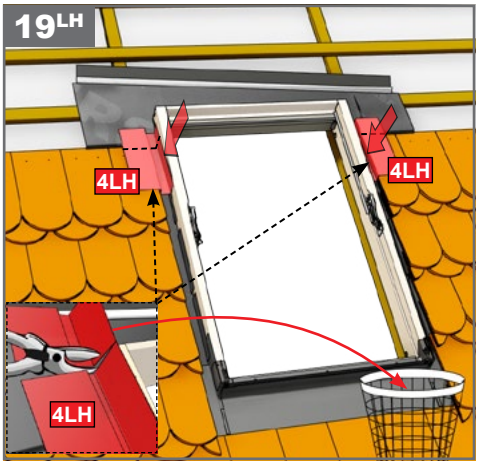

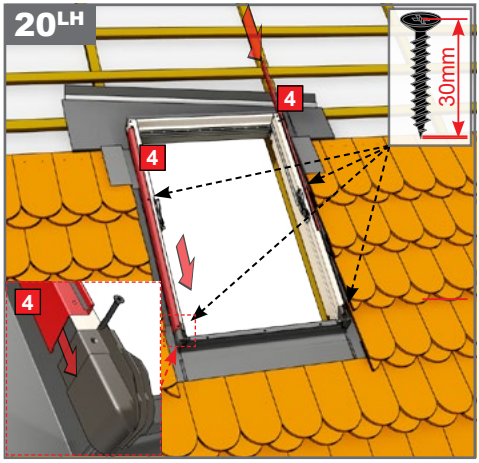
20LH
4
4
4
30mm

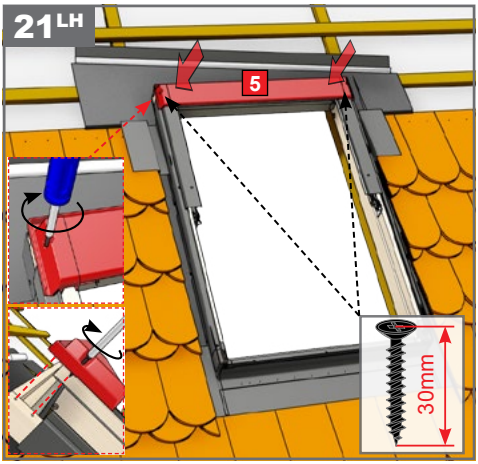
21LH
5
30mm

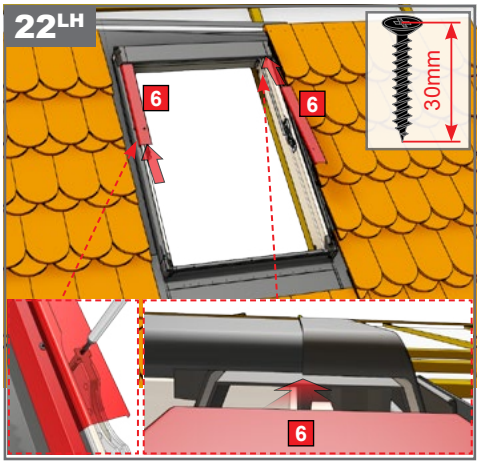
22LH
6
6
30mm
6

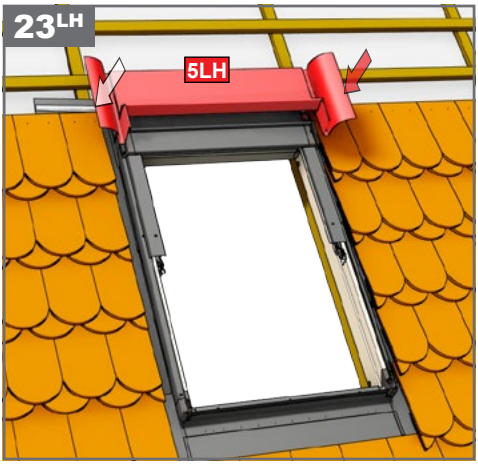
23LH
5LH

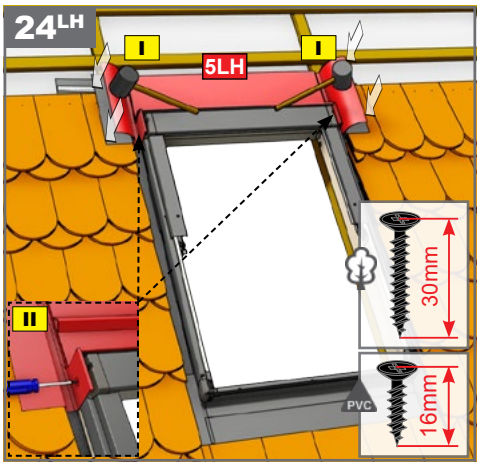
24LH
I
5LH
I
II
30mm
PVC
16mm

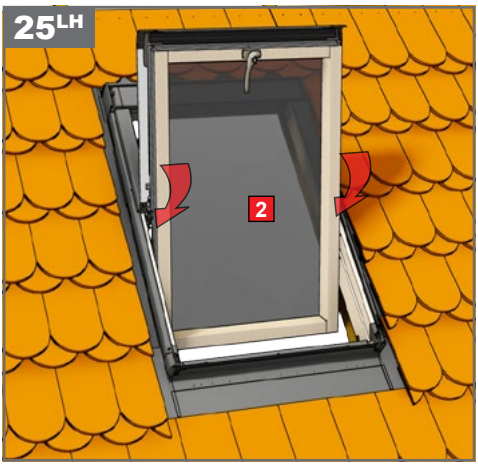
25LH
2

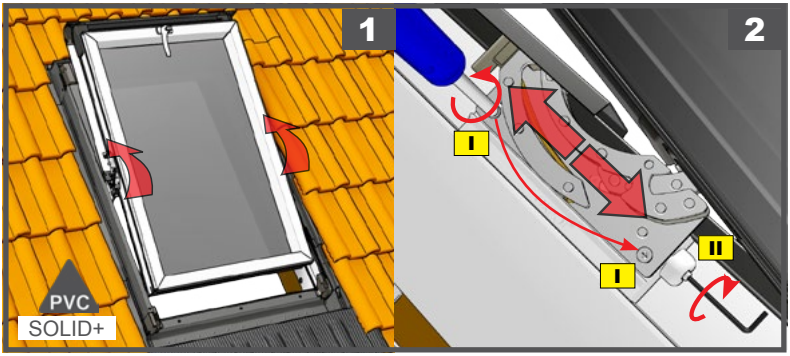

OKPOL Sp. z o.o.
ul. Topolowa 24
49-318 Skarbimierz-Osiedle

e-mail: okpol@okpol.pl
e-mail: serwis@okpol.pl

Producent zastrzega, iż nie będzie ponosić żadnej odpowiedzialności za nieprzestrzeganie wymogów bezpieczeństwa oraz przepisów prawa jak również prawa budowlanego przez właściciela, użytkownika, montażystę oraz architekta.

The manufacturer reserves that it will not incur any liability for failure to comply with safety requirements and laws as well as construction law by the owner, operator, fitter and architect.

OKPOL 06.2018